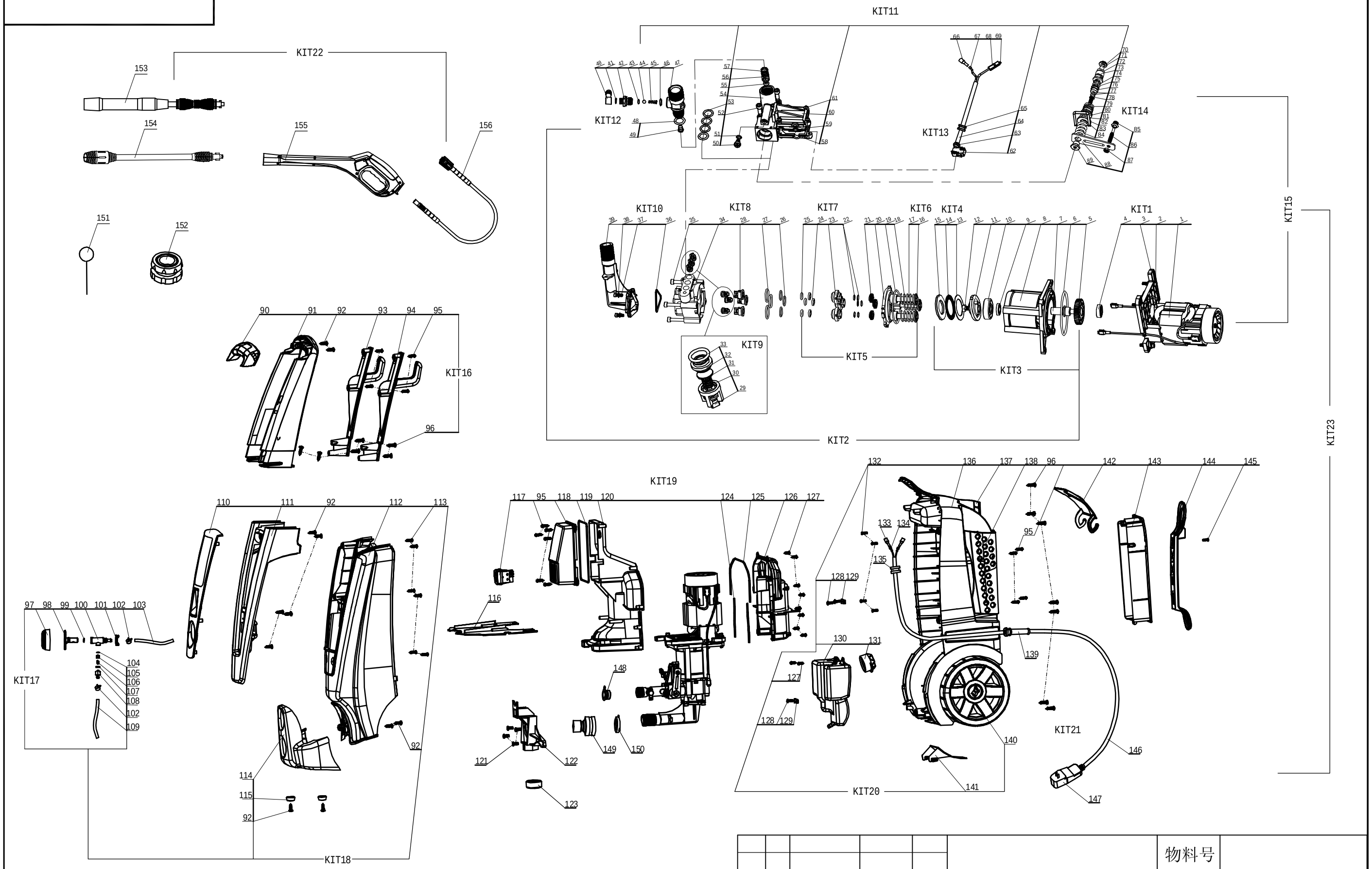

图面说明：

1、整机共分23组，即KIT1-KIT23。

2、用细实线连接的为同一组部件或组件。

3、未连接的散件均同属KIT23。

标记	处数	更改文件号	签名	日期				物料号	
								零件名称	H1700整机爆炸图
设　计		标准审查			图样标记	重　量	比　例	图号	
校　对		审　定							
审　核		批　准						上海瀛冠实业有限公司	
工艺审查		日　期			共　张	第　张			

PDF created with pdfFactory trial version www.pdffactory.com